INDUSTRY

Комбинированные горелки
NEXTRON® 6
NEXTRON® 7

ISC

RTC

Low noise

Free Flame

AGP

GEM

VARIATRON

NOx Class 2

NOx Class 3

elco

Процесс горения

Уникальность и эффективность

Разработанная и усовершенствованная в научно-исследовательской лаборатории elco технология Free Flame - это процесс горения с уникальными характеристиками. В наше время это единственная технология, способная обеспечить уровень NOx, предписываемый наиболее строгими стандартами для котлов с трехходовой и котлов с реверсивной камерой сгорания.

Акустика

Комфортность и компактность

Благодаря системе Low Noise горелки модельного ряда NEXTRON® обеспечивают высокий уровень акустического комфорта. Специально спроектированная конструкция воздуховода обеспечивает уровень шума намного ниже 75 dB(A). Такой воздуховод, который устанавливается во всех горелках NEXTRON® в стандартной комплектации - это бесспорно хорошая замена традиционным громоздким шумоглушителям.

Щит управления

Встроенный и модульный

В стандартной конфигурации все горелки NEXTRON® комплектуются встроенным щитом управления ISC, который содержит всю аппаратуру управления и силовую аппаратуру.

- Аппаратура регулирования и управления
- Электромагнитная совместимость силового контура двигателя вентилятора
- Дисплей с клавиатурой на лицевой стороне щита

Для удовлетворения специфических требований конкретной системы или технологического процесса в интегрированный щит управления может встраиваться такое дополнительное оборудование, как регулятор нагрузки и частотный регулятор Variatron.

Интерфейс

Практичный и универсальный

Elcogram: язык, понятный всем.
Для регулировки горелок NEXTRON® и получения сведений об их работе используется система управления MDE2, в состав которой входит дисплей и 5-клавишная клавиатура, обратная связь реализуется посредством пиктограмм и цифр. Этот интуитивно понятный язык, как и ранее, обеспечивает быстрое считывание и полное понимание информации.

Техническое обслуживание

Простота и экономия времени

Большое отверстие на левой стороне кожуха обеспечивает легкий доступ ко всем внутренним компонентам, участвующим в горении, поэтому техническое обслуживание горелки NEXTRON® не представляет никаких сложностей. Благодаря примененной системе RTC по завершении работ по техническому обслуживанию все эти внутренние компоненты с легкостью возвращаются в исходное положение. Из года в год система RTC обеспечивает стабильное и качественное горение в горелках из серии NEXTRON®.

Внешний вид

Гладкость линий и эргономичность

Оригинальный дизайн горелок NEXTRON® – это результат удачного сочетания горелки и патентованных решений elco. Горелки NEXTRON®, выделяющиеся своими светлыми цветами и габаритами, идеально встраиваются в любую установку; профессионалы высоко оценят их за то, что для их обслуживания не требуется много места.

Обозначение узлов горелки NEXTRON

Корпус

Гамма и тип
N: NEXTRON
Тип 6, 7, 8, 9, 10

Тип топлива
G = Природный газ
GL = Природный газ - Дизтопливо
L = Дизтопливо

Тип регулирования мощности
Z = двухступенчатые
Z3 = трехступенчатые (дизельные)
V = плавно-двухступенчатая с пневматическим регулированием мощности
R = плавно-двухступенчатая с механическим регулированием мощности
E = плавно-двухступенчатая с электронным регулированием мощности

Тип сгорания
- = Стандартное (класс 1 или 2)
F3 = Низк. уровень NOx - Free Flame
U3 = Низк. уровень NOx - Diamond Head

Производительность
Ориент. мощность (кВт)

Электрооборудование (интегрированный блок управления)
/LAL = Siemens LAL
/LFL = Siemens LFL
/TCH = Thermowatt дизтолпиво
/TCG = Thermowatt газ
/ETO = Lamtec Etamatic OEM
/BT3 = Lamtec BT300

BB - N6 . 2400 G-EF3 / ETO

Тип узла
BB: Корпус горелки *

Огневая головка

Тип топлива
G = Газ
GL = Газ-дизтопливо
L = Дизтолпиво

Платформа
11 NEXTRON 6
12 NEXTRON 7
13 NEXTRON 8
14 NEXTRON 9
10 NEXTRON 10

Тип регулирования мощности
Z = двухступенчатые
Z3 = трехступенчатые (дизельные)
V = плавно-двухступенчатая с пневматическим регулированием мощности
R = плавно-двухступенчатая с механическим регулированием мощности
E = плавно-двухступенчатая с электронным регулированием мощности

Тип сгорания
- = Стандартное (класс 1 или 2)
F3 = Низк. уровень NOx - Free Flame
U3 = Низк. уровень NOx - Diamond Head

Серия
1 = N°1
2 = N°2
3 = N°3
... = N°...

Тип узла
CH: Огневая горелка *

CH - G11EF31 - KN

Головка горелки
KN = короткая
KM = средняя
KL = длинная

Газовая рампа

Производитель газ. клапана
h = Honeywell
k = Kromschröder
d = Dungs
s = Siemens

Тип регулирования мощности
2 = 2 двухступенчатая
3 = 2 плавно-двухступенчатая с пневматическим регулированием мощности
4 = 2 плавно-двухступенчатая с электронным регулированием мощности
5 = 2 плавно-двухступенчатая с механическим регулированием мощности

Серия
51 = N°1
52 = N°2
... = N°...
99 = N°...

Номинальный диаметр клапана
1"1/2 … 2" или DN50 ... DN125

Присоед. диам. газовой рампы
1"1/2 … 2" или DN50 ... DN125

Тип узла
GT: Газовая рампа *

GT - d352 - 1"1/2 - Rp 1"1/2

*: только для указания в счетах

NEXTRON 6 – 7

Рабочий диапазон мощности – Технические характеристики

NEXTRON 6 – 7 GL-EF3

с низкими выбросами NOx - класс 3

	N6.2400 GL-EF3	N6.2900 GL-EF3	N7.3600 GL-EF3	N7.4500 GL-EF3
мощность горелки на газе [кВт]	280 – 1 920	340 – 2 890	470 – 3 980	510 – 4 500
мощность горелки на жидком топливе [кВт]	360 – 1 920	480 – 2 890	680 – 3 980	740 – 4 500
Давление газа [мбар]	50 … 300	50 … 300	50 … 300	50 … 300
Электродвигатель вентилятора	400 В - 50 Гц - 3 кВт	400 В - 50 Гц - 4 кВт	400 В - 50 Гц - 7,5 кВт	400 В - 50 Гц - 7,5 кВт
двигатель жидкотопливного насоса	400 В - 50 Гц - 0,74 кВт	400 В - 50 Гц - 0,74 кВт	400 В - 50 Гц - 1,1 кВт	400 В - 50 Гц - 1,5 кВт
Потребление электроэнергии	400 В - 50/60* Гц	400 В - 50/60* Гц	400 В - 50/60* Гц	400 В - 50/60* Гц
Уровень шума [дб(А)]	< 71	< 71	< 76	< 74

NEXTRON 6 – 7 GL-E

с низкими выбросами NOx - класс 2

	N6.2400 GL-E	N6.2900 GL-E	N7.3600 GL-E	N7.4500 GL-E
мощность горелки на газе [кВт]	250 – 2 230	320 – 2 970	490 – 3 650	510 – 4 750
мощность горелки на жидком топливе [кВт]	510 – 2 030	650 – 2 970	900 – 3 650	1 300 – 4 750
Давление газа [мбар]	50 … 300	50 … 300	50 … 300	50 … 300
Электродвигатель вентилятора	400 В - 50 Гц - 3 кВт	400 В - 50 Гц - 4 кВт	400 В - 50 Гц - 5,5 кВт	400 В - 50 Гц - 7,5 кВт
двигатель жидкотопливного насоса	400 В - 50 Гц - 0,74 кВт	400 В - 50 Гц - 0,74 кВт	400 В - 50 Гц - 1,1 кВт	400 В - 50 Гц - 1,5 кВт
Потребление электроэнергии	400 В - 50/60* Гц	400 В - 50/60* Гц	400 В - 50/60* Гц	400 В - 50/60* Гц
Уровень шума [дб(А)]	< 70	< 71	< 74	< 74

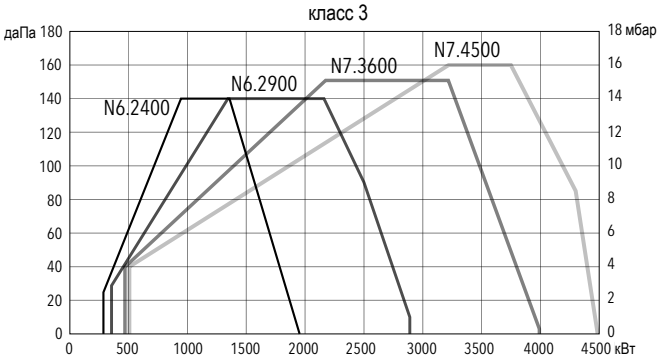

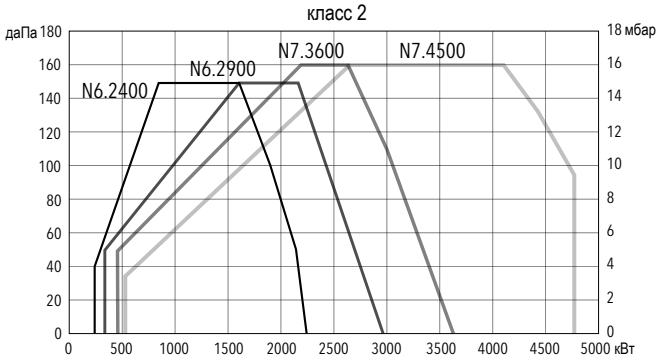

NEXTRON 6 – 7 GL-RZ3

с низкими выбросами NOx - класс 2

	N6.2400 GL-RZ3	N6.2900 GL-RZ3	N7.3600 GL-RZ3	N7.4500 GL-RZ3
мощность горелки на газе [кВт]	290 – 2 550	290 – 2 950	300 – 3 600	410 – 4 350
мощность горелки на жидком топливе [кВт]	730 – 2 470	730 – 2 750	1 090 – 3 600	1 230 – 4 350
Давление газа [мбар]	50 … 300	50 … 300	50 … 300	50 … 300
Электродвигатель вентилятора	400 В - 50 Гц - 3 кВт	400 В - 50 Гц - 4 кВт	400 В - 50 Гц - 5,5 кВт	400 В - 50 Гц - 7,5 кВт
двигатель жидкотопливного насоса	400 В - 50 Гц - 0,55 кВт	400 В - 50 Гц - 0,55 кВт	400 В - 50 Гц - 0,74 кВт	400 В - 50 Гц - 0,74 кВт
Потребление электроэнергии	400 В - 50/60* Гц	400 В - 50/60* Гц	400 В - 50/60* Гц	400 В - 50/60* Гц
Уровень шума [дб(А)]	< 70	< 71	< 74	< 75,5

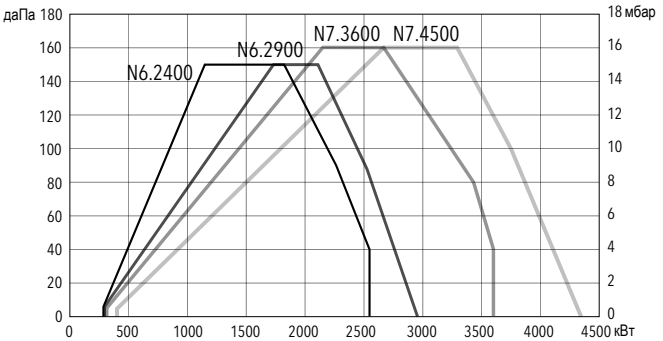

*: исполнение 60 Гц по запросу

NEXTRON 6 – 7

Габаритные размеры

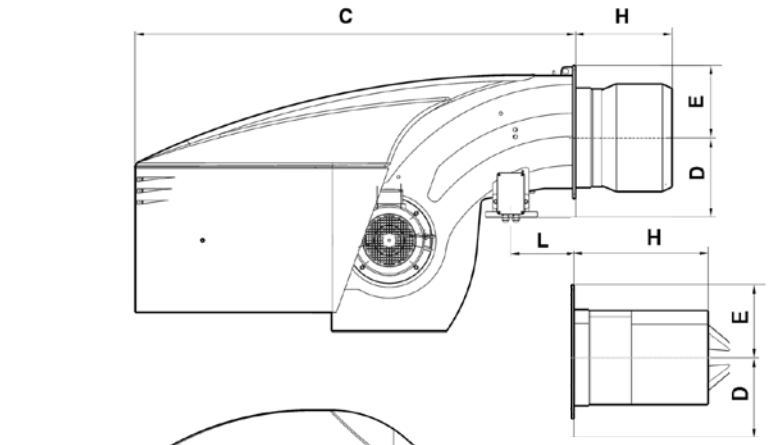

класс 2

класс 3

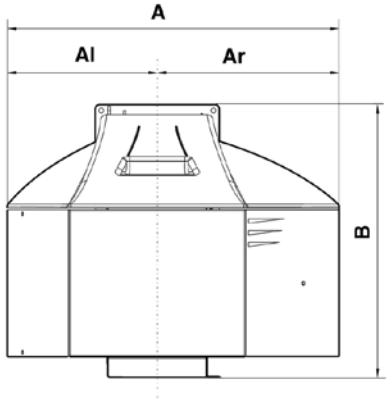

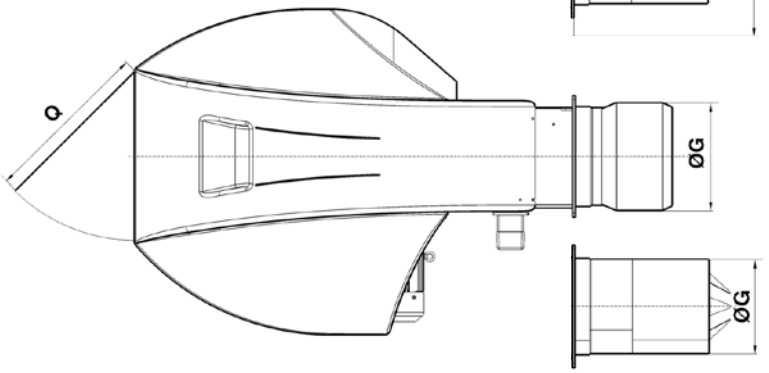

класс 2

класс 3

	A	Al	Ar	B	C	D	E	ØG	H			L	Q
									KN	KM	KL		
N6 GL-EF3	990	479	510	837	1361	245	225	264	400	520	640	215	600
N7 GL-EF3	1128	511	618	961	1529	276	255	325	420	550	680	225	
N6.2400 GL-E	990	479	510	837	1361	245	225	290	330	450	570	215	600
N6.2900 GL-E								310					
N7.3600 GL-E	1128	511	618	961	1529	276	255	340	375	505	635	225	
N7.4500 GL-E								370					
N6.2400 GL-RZ3	990	479	510	837	1361	245	225	320	330	450	570	215	600
N6.2900 GL-RZ3													
N7.3600 GL-RZ3	1128	511	618	961	1529	276	255	320	375	505	635	225	
N7.4500 GL-RZ3								340					

Соединительный фланец

	Øa	b	c	Ød	e	f	g	h	Øi
N6 GL-EF3	300-340	340	M16	18	425	200	400	20	295
N7 GL-EF3	360-400	400			490	235	470		355
N6.2400 GL-E	300-340	340	M16	18	425	200	400	20	295
N6.2900 GL-E	320-340								
N7.3600 GL-E	350-400	400			490	235	470		355
N7.4500 GL-E	380-400								
N6.2400 GL-RZ3	330-340	340	M16	18	425	200	400	20	295
N6.2900 GL-RZ3	330-340								
N7.3600 GL-RZ3	330-400	400			490	235	470		355
N7.4500 GL-RZ3	350-400								

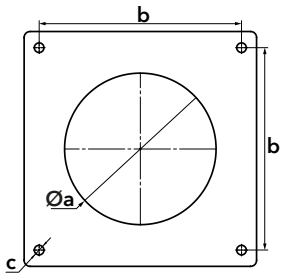

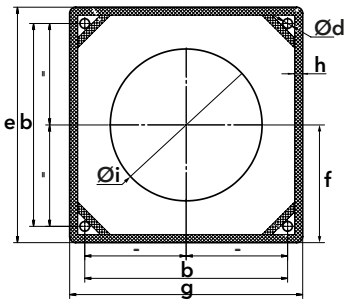

Siemens

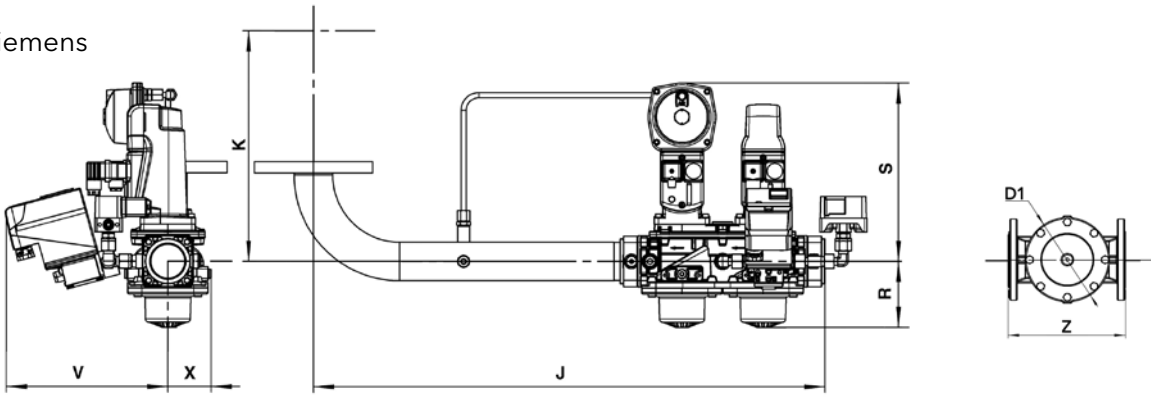

	J	K		R	S	V	X
		N6	N7				
s1″1/2	800	373	404	139	282	255	65
s2″	800	403	361	139	282	255	65
s65	792	351	382	123	303	208	108
s80	812	371	402	135	313	215	110
s100	852	371	402	145	331	226	126
s125	902	371	402	175	349	240	140

	ØD1	Z
DN40	155	223
DN50	155	210
DN65	190	245
DN80	208	285
DN100	263	340
DN125	315	400
DN150	356	450

Dungs

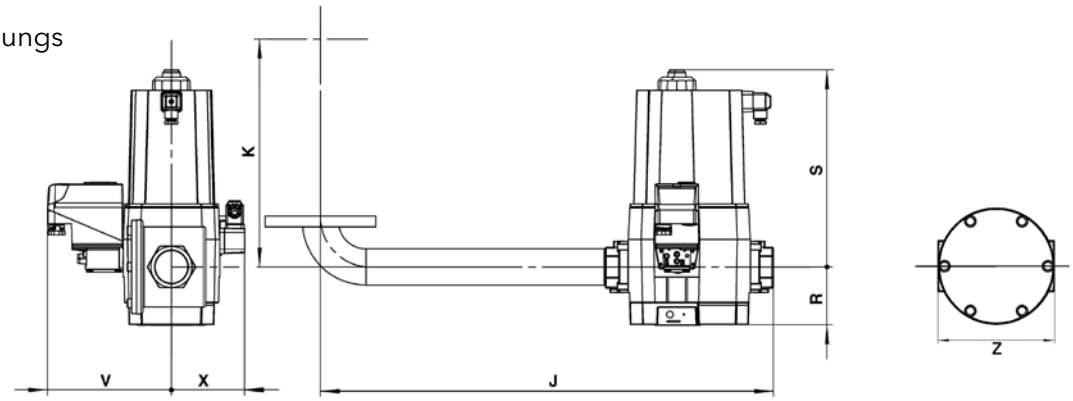

	J	K		R	S	V	X
		N6	N7				
d1″1/4	623	373	404	61	173	171	89
d1″1/2	656	373	404	80	186	184	102
d2″	741	403	434	96	328	208	126
d65	792	351	382	183	246	192	110
d80	812	371	402	207	292	199	117
d100	852	371	402	244	329	208	126
d125	902	371	402	250	415	223	141

	Z
Rp 1″1/2	157
Rp 2″	155

Дополнительное оборудование

Регулятор нагрузки с датчиком, установленный на заводе

Variatron (регулятор скорости вращения вентилятора), установленный на заводе

Прочее газовое оборудование

Компания ELCO снимает с себя ответственность за опечатки и неверное толкование настоящего каталога и сохраняет за собой право изменения, без предварительного уведомления, данных и характеристик продуктов - 17/07/2012

STEAM group

192019, Санкт-Петербург,
ул. Седова, дом 11, корп.2, лит. А
тел.(812) 600-93-94
www.groupsteam.ru
info@groupsteam.ru

elco

www.elco-burners.com